FE T2 275 TN 40 FM

- Typ 2
- Netzform: TN 2+0 Schaltung
- I_{max} / PoI = 40 kA
- 2 Teilungseinheiten
- mit Fernmeldekontakt
- modulare Bauweise
- Montage auf 35 mm Hutschiene

Technische Daten		FE T2 275 TN 40 FM
Nennspannung	U_N	230 V AC / 400 V AC
Höchste Dauerspannung	U_C	275 V AC
Nennableitstoßstrom (8/20 µs)	I_n	20 kA
Maximaler Ableitstoßstrom (8/20 µs)	I_{max}	40 kA
Schutzpegel	U_p	< 1,35 kV
Kurzschlussfestigkeit	I_{SCCR}	50 kA
Maximale Vorsicherung		125 A gG
TOV-Verhalten	U_T	335 V (5 s / Festigkeit)
TOV-Verhalten	U_T	440 V (120 min / sicherer Ausfall)
Ansprechzeit	t_A	25 ns
Anschlussquerschnitt starr		1 mm² ... 35 mm²
Anschlussquerschnitt flexibel		1 mm² ... 25 mm²
Defektanzeige		mit
Fernmeldekontakt		potentialfreier Wechsler
Betriebsspannung / Betriebsstrom AC / DC (FM)		250 V/0,5 A AC; 250 V/0,1 A DC
Anschlussquerschnitt Fernsignalisierung		1,5 mm²
Schutzart		IP 20
Betriebstemperatur		-40 °C ... +80 °C
Zulässige Luftfeuchtigkeit	RH	5% ... 95%
Montage auf		35 mm Hutschiene
Standard nach		EN 61643-11:2012 / IEC 61643-11:2011 / T2

Kaufmännische Daten	
Bestellnummer	205 321
Bruttogewicht / Nettogewicht	266 g / 234 g
Abmaße der Verpackung L x B x H	124 x 80 x 42 mm
Zolltarifnummer	85363090

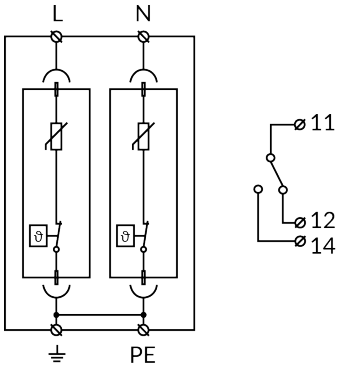

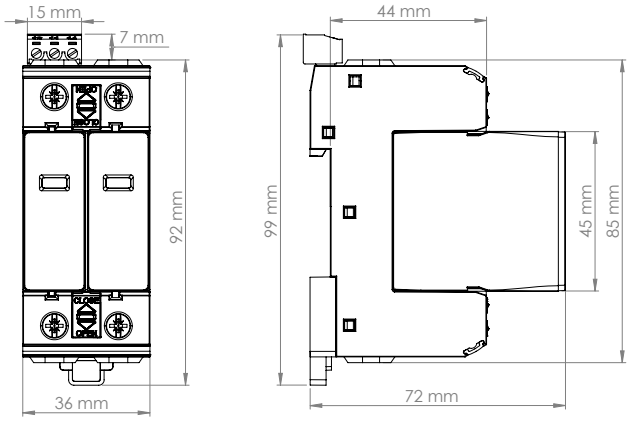

Die Abbildungen sind unverbindlich. Druckfehler, Änderungen und Irrtümer vorbehalten.