FE T3 275 MH TT FM

- Typ 3
- Netzform: TT 3+1 Schaltung / TNS 4+0 Schaltung
- I_n L-N / N-PE = 5 kA / 10 kA
- 4 Teilungseinheiten
- mit Fernmeldekontakt
- modulare Bauweise
- Montage auf 35 mm Hutschiene

Technische Daten		FE T3 275 MH TT FM
Nennspannung	U_N	230 V AC / 400 V AC
Höchste Dauerspannung L-N / N-PE	U_C	275 V AC / 255 V AC
Nennableitstoßstrom (8/20 µs) L-N / N-PE	I_n	5 kA / 10 kA
Prüfspannung L-N / N-PE	U_{OC}	10 kV / 20 kV
Schutzpegel L-N / N-PE	U_p	< 1 kV / < 1,5 kV
Folgestromlöschfähigkeit N-PE	I_{fi}	100 A
Kurzschlussfestigkeit	I_{SCCR}	25 kA
Maximale Vorsicherung		63 A gG oder C 63 A
TOV-Verhalten L-N	U_T	335 V (5 s / Festigkeit)
TOV-Verhalten L-N	U_T	440 V (120 min / sicherer Ausfall)
TOV-Verhalten N-PE	U_T	1200 V (200 ms / sicherer Ausfall)
Ansprechzeit L-N / N-PE	t_A	25 ns / 100 ns
Anschlussquerschnitt starr		1 mm² ... 35 mm²
Anschlussquerschnitt flexibel		1 mm² ... 25 mm²
Defektanzeige L-N		mit
Fernmeldekontakt		potentialfreier Wechsler
Betriebsspannung / Betriebsstrom AC / DC (FM)		250 V/0,5 A AC; 250 V/0,1 A DC
Anschlussquerschnitt Fernsignalisierung		1,5 mm²
Schutzart		IP 20
Betriebstemperatur		-40 °C ... +80 °C
Zulässige Luftfeuchtigkeit	RH	5% ... 95%
Montage auf		35 mm Hutschiene
Standard nach		EN 61643-11:2012 / IEC 61643-11:2011 / T3

Kaufmännische Daten	
Bestellnummer	305 731
Bruttogewicht / Nettogewicht	450 g / 404 g
Abmaße der Verpackung L x B x H	124 x 80 x 80 mm
Zolltarifnummer	85363030

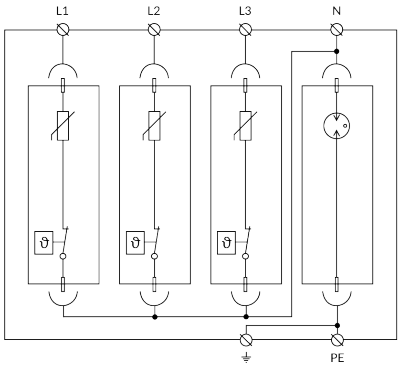

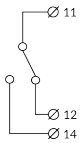

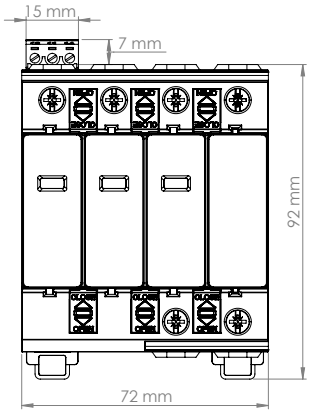

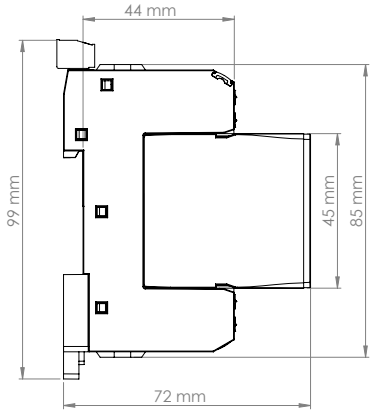

Die Abbildungen sind unverbindlich. Druckfehler, Änderungen und Irrtümer vorbehalten.