FE T1+T2 260 TNS 25 FM

- Typ 1+2
- Netzform: TNS 4+0 Schaltung
- I_{imp} / Pol = 25 kA
- kein Leckstrom
- kein Netzfolgestrom
- 8 Teilungseinheiten
- mit Fernmeldekontakt
- modulare Bauweise
- Montage auf 35 mm Hutschiene

Technische Daten		FE T1+T2 260 TNS 25 FM
Nennspannung	U_N	230 V AC / 400 V AC
Höchste Dauerspannung	U_C	260 V AC
Nennlaststrom (V-Verdrahtung)	I_L	125 A
Blitzstoßstrom (10/350 µs)	I_{imp}	25 kA
Gesamtableitvermögen (10/350 µs)	I_{total}	100 kA
Nennableitstoßstrom (8/20 µs)	I_n	30 kA
Maximaler Ableitstoßstrom (8/20 µs)	I_{max}	60 kA
Schutzpegel	U_p	< 1,5 kV
Kurzschlussfestigkeit	I_{SCCR}	50 kA
Maximale Vorsicherung / bei V-Verdrahtung		250 A gG / 125 A gG
TOV-Verhalten	U_T	335 V (5 s / Festigkeit)
TOV-Verhalten	U_T	440 V (120 min / Festigkeit)
Ansprechzeit	t_A	100 ns
Anschlussquerschnitt starr		2,5 mm² ... 50 mm²
Anschlussquerschnitt flexibel		2,5 mm² ... 35 mm²
Defektanzeige		mit
Fernmeldekontakt		potentialfreier Wechsler
Betriebsspannung / Betriebsstrom AC / DC (FM)		250 V/0,5 A AC; 250 V/0,1 A DC
Anschlussquerschnitt Fernsignalisierung		1,5 mm²
Schutzart		IP 20
Betriebstemperatur		-40 °C ... +80 °C
Zulässige Luftfeuchtigkeit	RH	5% ... 95%
Montage auf		35 mm Hutschiene
Standard nach		EN 61643-11:2012 / IEC 61643-11:2011 / T1, T2

Kaufmännische Daten	
Bestellnummer	504 821
Bruttogewicht / Nettogewicht	1380 g / 1320 g
Abmaße der Verpackung L x B x H	158 x 104 x 84 mm
Zolltarifnummer	85363090

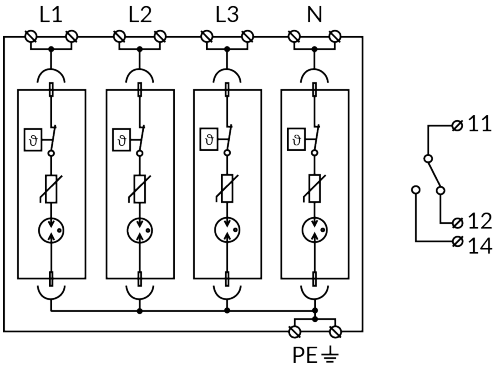

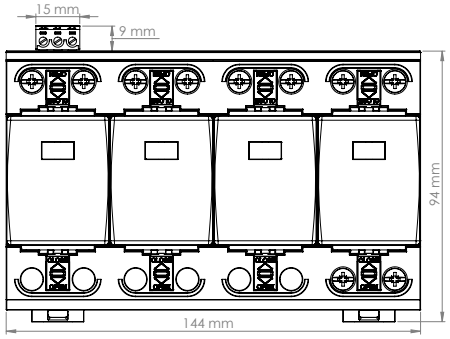

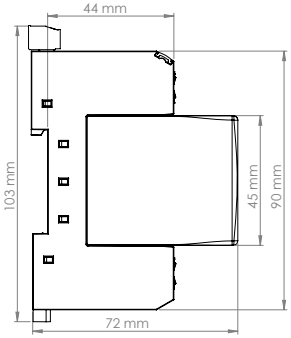

Die Abbildungen sind unverbindlich. Druckfehler, Änderungen und Irrtümer vorbehalten.