FE T1+T2 275 TT 12,5

- Typ 1+2
- Netzform: TT 3+1 Schaltung / TNS 4+0 Schaltung
- I_{imp} / Pol = 12,5 kA
- kein Netzfolgestrom
- 4 Teilungseinheiten
- erhältlich mit Fernmeldekontakt
- modulare Bauweise
- Montage auf 35 mm Hutschiene

Technische Daten		FE T1+T2 275 TT 12,5
Nennspannung	U_N	230 V AC / 400 V AC
Höchste Dauerspannung L-N / N-PE	U_C	275 V AC / 255 V AC
Blitzstoßstrom (10/350 µs) L-N / N-PE	I_{imp}	12,5 kA / 50 kA
Gesamtableitvermögen (10/350 µs)	I_{total}	50 kA
Nennableitstoßstrom (8/20 µs) L-N / N-PE	I_n	30 kA / 50 kA
Maximaler Ableitstoßstrom (8/20 µs) L-N / N-PE	I_{max}	60 kA / 100 kA
Schutzpegel	U_p	< 1,5 kV
Folgestromlöschfähigkeit N-PE	I_{fi}	100 A
Kurzschlussfestigkeit	I_{SCCR}	50 kA
Maximale Vorsicherung		160 A gG
TOV-Verhalten L-N	U_T	335 V (5 s / Festigkeit)
TOV-Verhalten N-PE	U_T	1200 V (200 ms / Festigkeit)
Ansprechzeit L-N / N-PE	t_A	25 ns / 100 ns
Anschlussquerschnitt starr		1 mm² ... 35 mm²
Anschlussquerschnitt flexibel		1 mm² ... 25 mm²
Defektanzeige L-N		mit
Schutzart		IP 20
Betriebstemperatur		-40 °C ... +80 °C
Zulässige Luftfeuchtigkeit	RH	5% ... 95%
Montage auf		35 mm Hutschiene
Standard nach		EN 61643-11:2012 / IEC 61643-11:2011 / T1, T2

Kaufmännische Daten	
Bestellnummer	565 720
Bruttogewicht / Nettogewicht	598 g / 552 g
Abmaße der Verpackung L x B x H	124 x 80 x 80 mm
Zolltarifnummer	85363090

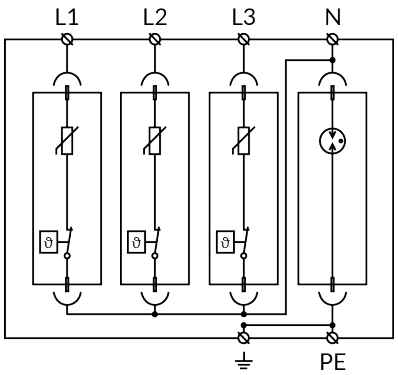

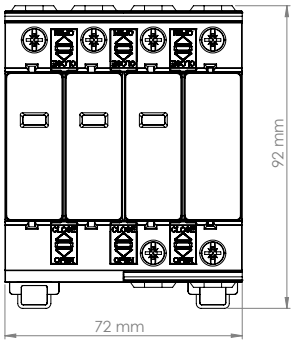

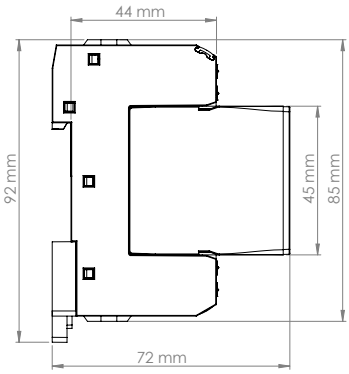

Die Abbildungen sind unverbindlich. Druckfehler, Änderungen und Irrtümer vorbehalten.