FE T1+T2 300 L TNC 12,5 FM

- Typ 1+2
- Netzform: TNC 3+0 Schaltung
- I_{imp} / Pol = 12,5 kA
- kein Netzfolgestrom
- 3 Teilungseinheiten
- mit Fernmeldekontakt
- modulare Bauweise
- Montage auf 35 mm Hutschiene

Technische Daten		FE T1+T2 300 L TNC 12,5 FM
Nennspannung	U_N	230 V AC / 400 V AC
Höchste Dauerspannung	U_C	300 V AC
Blitzstoßstrom (10/350 µs)	I_{imp}	12,5 kA
Gesamtableitvermögen (10/350 µs)	I_{total}	37,5 kA
Nennableitstoßstrom (8/20 µs)	I_n	20 kA
Maximaler Ableitstoßstrom (8/20 µs)	I_{max}	50 kA
Schutzpegel	U_p	< 1,5 kV
Kurzschlussfestigkeit	I_{SCCR}	25 kA / 50 kA
Maximale Vorsicherung		315 A gG / 250 A gG
TOV-Verhalten	U_T	442 V (120 min / sicherer Ausfall)
Ansprechzeit	t_A	25 ns
Anschlussquerschnitt starr		max. 35 mm²
Anschlussquerschnitt flexibel		max. 25 mm²
Defektanzeige		mit
Fernmeldekontakt		potentialfreier Wechsler
Betriebsspannung / Betriebsstrom AC / DC (FM)		250 V/1 A AC; 24 V/0,5 A DC
Anschlussquerschnitt Fernsignalisierung		max. 1,5 mm²
Schutzart		IP 20
Betriebstemperatur		-40 °C ... +85 °C
Zulässige Luftfeuchtigkeit	RH	5% ... 95%
Montage auf		35 mm Hutschiene
Standard nach		EN 61643-11:2012 / IEC 61643-11:2011 / T1, T2

Kaufmännische Daten	
Bestellnummer	567 621
Bruttogewicht / Nettogewicht	542 g / 508 g
Abmaße der Verpackung L x B x H	102 x 110 x 64 mm
Zolltarifnummer	85363090

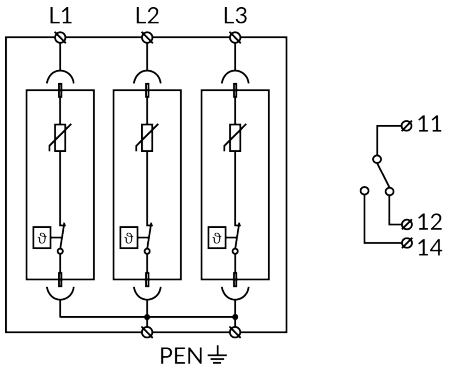

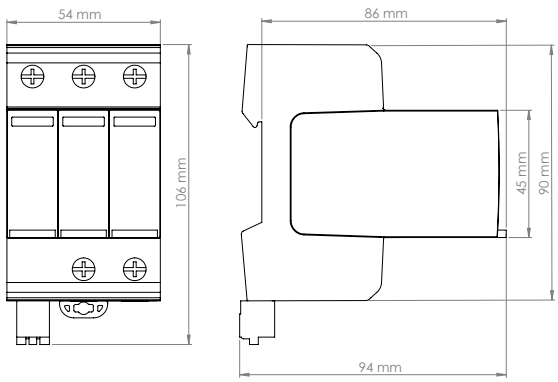

Die Abbildungen sind unverbindlich. Druckfehler, Änderungen und Irrtümer vorbehalten.