FED RJ45 1G PoE

Ist ein blitzstromtragfähiger und spannungsbegrenzender Ableiter für Ethernet-Netzwerke zum Schutz der Ethernetleitungen (Cat 6) mit PoE (Stromversorgung über Ethernet) in den Betriebsarten A und B gegen Stoßspannungen.

- Typ D1, C2, C3
- I_{total} (10/350 µs) = 2 kA
- I_{total} (8/20 µs) = 10 kA
- mit Power over Ethernet (PoE)
- erhältlich für 10G Datenrate
- Montage auf 35 mm Hutschiene

Technische Daten			FED RJ45 1G PoE
	Grenzfrequenz Ader-Ader	f	250 MHz
	Einfügungsdämpfung bei 100 MHz		1,2 dB
	D1 Gesamtableitvermögen (10/350 µs) Adern-PE	I_{total}	2 kA
	C2 Nennableitstoßstrom (8/20 µs) pro Ader	I_n	0,15 kA
	C2 Gesamtableitvermögen (8/20 µs) Adern-PE	I_{total}	10 kA
ohne PoE	Höchste Dauerspannung	U_C	8,5 V DC
ohne PoE	Nennlaststrom	I_L	0,5 A
ohne PoE	C2 Schutzpegel Ader-Ader bei I_n	U_p	60 V
ohne PoE	C3 Schutzpegel Ader-Ader / Ader-PE bei 1 kV/µs	U_p	22 V / 500 V
mit PoE	Höchste Dauerspannung	U_C	58 V DC
mit PoE	Nennlaststrom	I_L	1,5 A
mit PoE	C2 Schutzpegel Ader-Ader bei I_n	U_p	90 V
mit PoE	C3 Schutzpegel Ader-Ader / Ader-PE bei 1 kV/µs	U_p	80 V / 500 V
	Ansprechzeit Ader-Ader / Ader-PE	t_A	1 ns / 100 ns
	Anschluss (Ein- / Ausgang)		RJ45 / RJ45
	Schutzart		IP 20
	Betriebstemperatur		-40 °C ... +80 °C
	Zulässige Luftfeuchtigkeit	RH	5% ... 95%
	Montage auf		35 mm Hutschiene
	Standard nach		EN 61643-21+A1, A2:2013 / IEC 61643-21+A1, A2:2012, D1, C2, C3

Kaufmännische Daten	
Bestellnummer	601 211
Bruttogewicht / Nettogewicht	146 g / 118 g
Abmaße der Verpackung L x B x H	120 x 80 x 36 mm
Zolltarifnummer	85363010

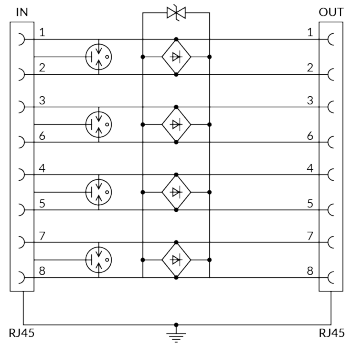

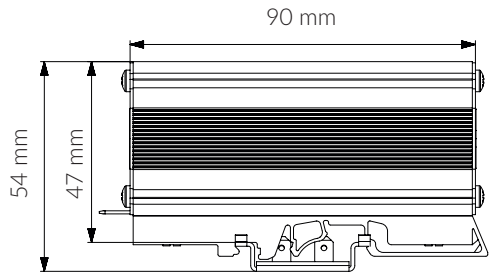

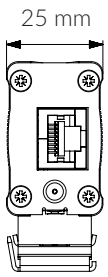

Die Abbildungen sind unverbindlich. Druckfehler, Änderungen und Irrtümer vorbehalten.