FED KOAX BNC 90 F/F

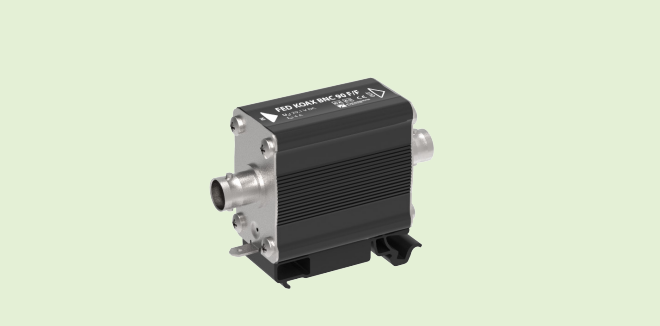

Ist ein überspannungsbegrenzender Ableiter für Koaxialzuleitungen von TV- und Videoüberwachungssystemen zum Schutz gegen Stoßspannungen, inklusive Universaladapter für 35 mm Hutschiene mit 2 Erdungsmöglichkeiten.

- Typ C2, C3
- I_n = 1,5 kA
- erhältlich für Anschlüsse: BNC 75 und F 75
- Montage auf 35 mm Hutschienen

Technische Daten		FED KOAX BNC 90 F/F
Höchste Dauerspannung	U_C	29,1 V DC
Nennlaststrom	I_L	4 A
C2 Nennableitstoßstrom (8/20 µs) Ader-PE	I_n	1,5 kA
C3 Schutzpegel Ader-PE bei 1 kV/µs	U_p	80 V
Ansprechzeit Ader-PE	t_A	1 ns
Wellenwiderstand	Z	75 Ω
Einfügungsdämpfung		1 dB
Stehwellenverhältnis		1,7
Bandbreite		1 MHz ... 2150 MHz
Anschluss (Ein- / Ausgang)		BNC 75
Schutzart		IP 20
Betriebstemperatur		-40 °C ... +80 °C
Zulässige Luftfeuchtigkeit	RH	5% ... 95%
Montage auf		35 mm Hutschiene
Standard nach		EN 61643-21+A1, A2:2013 / IEC 61643-21+A1, A2:2012, C2, C3

Kaufmännische Daten	
Bestellnummer	602 121
Bruttogewicht / Nettogewicht	104 g / 82 g
Abmaße der Verpackung L x B x H	95 x 70 x 40 mm
Zolltarifnummer	85363010

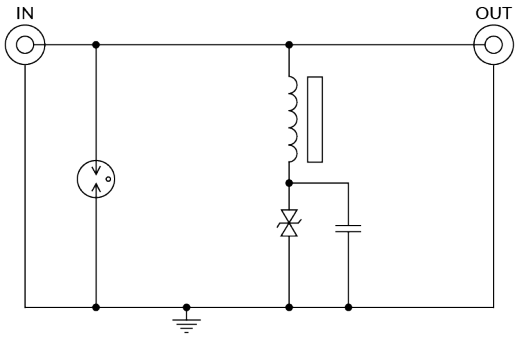

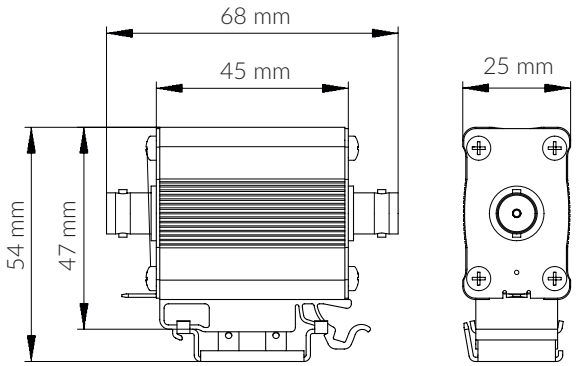

Die Abbildungen sind unverbindlich. Druckfehler, Änderungen und Irrtümer vorbehalten.