FED 24V/1 SL

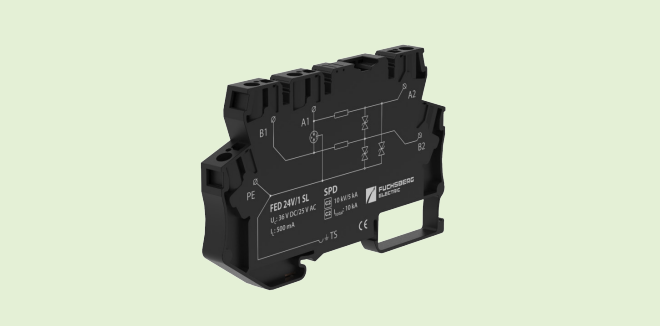

Ist ein blitzstromtragfähiger und überspannungsbegrenzender Ableiter für Signalnetzwerke und schützt Kommunikationsschnittstellen und Messleitungen von Mess-, Steuerungs- und Regelsystemen.

- Typ D1, C2, C3
- I_{total} (10/350 µs) = 1 kA
- I_{total} (8/20 µs) = 10 kA
- schraubenlose Anschlusstechnik
- Montage auf 35 mm Hutschienen

Technische Daten		FED 24V/1 SL
Anzahl der geschützten Signalleitungen		1 DA (2 Leiter)
Nennspannung	U_N	24 V DC
Höchste Dauerspannung	U_C	25 V AC / 36 V DC
Nennlaststrom	I_L	0,5 A
D1 Blitzstoßstrom (10/350 µs) Ader-Ader	I_{imp}	0,5 kA
D1 Gesamtableitvermögen (10/350 µs) Adern-PE	I_{total}	1 kA
C2 Nennableitstoßstrom (8/20 µs) pro Ader	I_n	5 kA
C2 Gesamtableitvermögen (8/20 µs) Adern-PE	I_{total}	10 kA
C2 Schutzpegel Ader-Ader bei I_n	U_p	50 V
C2 Schutzpegel Ader-PE bei I_n	U_p	65 V
C3 Schutzpegel Ader-Ader bei 1 kV/µs	U_p	45 V
C3 Schutzpegel Ader-PE bei 1 kV/µs	U_p	45 V
Ansprechzeit Ader-PE	t_A	1 ns
Serienwiderstand pro Ader	R	1,6 Ω
Grenzfrequenz Ader-Ader	f	4 MHz
Anschlussart		schraubenlos
Anschlussquerschnitt starr		0,08 mm² ... 4 mm²
Anschlussquerschnitt flexibel		0,08 mm² ... 2,5 mm²
Schutzart		IP 20
Betriebstemperatur		-40 °C ... +70 °C
Zulässige Luftfeuchtigkeit	RH	5% ... 95%
Montage auf		35 mm Hutschiene
Standard nach		EN 61643-21+A1, A2:2013 / IEC 61643-21+A1, A2:2012, D1, C2, C3

Kaufmännische Daten	
Bestellnummer	604 133
Bruttogewicht / Nettogewicht	52 g / 30 g
Abmaße der Verpackung L x B x H	124 x 80 x 25 mm
Zolltarifnummer	85363010

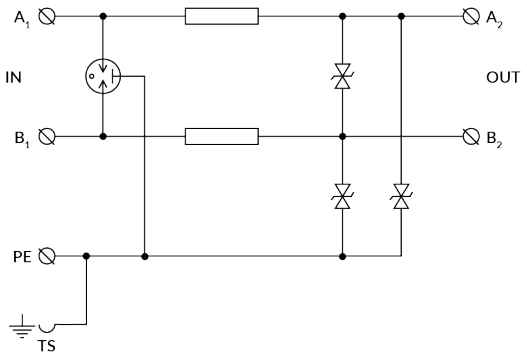

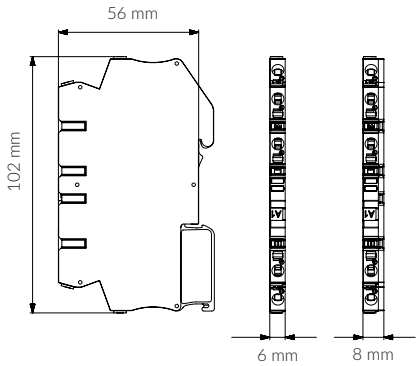

Die Abbildungen sind unverbindlich. Druckfehler, Änderungen und Irrtümer vorbehalten.